Каталог

Dutchclamp

2017

SE 26 - 38

Применение:
Хомуты для одиночного крепления одно и многожильного кабеля. Используются для фиксации кабеля на низкое, среднее или высокое напряжение диаметром от 26 - 38 мм, а также трубопроводов и шлангов.

Технические характеристики:

· Из стекловолоконного усиленного полиамида (ПА).

· Устойчивы к воздействию масел, ультрафиолета, озона, солей, влаги, кислот и даже радиоактивным выбросам.

· Самозатухающий V-0 (UL94), безгалогенный, негорючий

· Диапазон температур от -40 ° С до +120 ° С.

· Механическая прочность на разрыв: 30000 Нм.

· Черного цвета.

Тестирование:

Кабельные хомуты протестированы UL, KEMA, Eaton и Centrilab. Размер, мм.										Механическая прочность
Тип	D ø	L	B	l	d	H1	H2	h	a	
SE 26-38	26-38	92	60	60	12	33-49	7	18	7	30.000 Нм

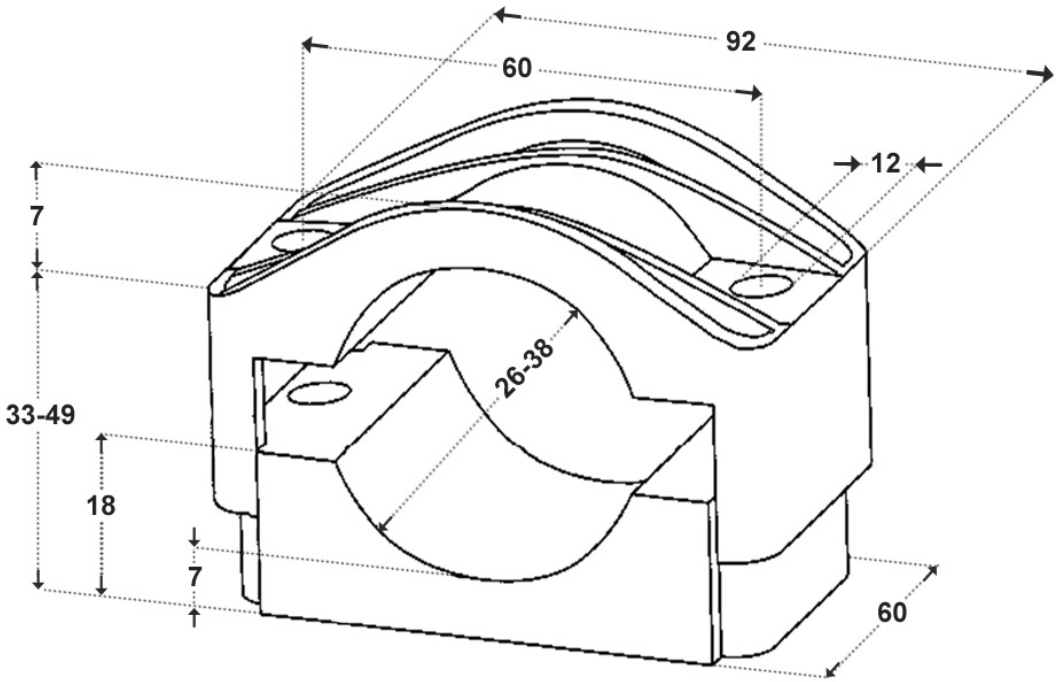

ООО «К-Трин» тел.: +7 (812) 429-71-30 +7 (911) 922-23-74 office@k-trin.ru

SE 36 - 52

Применение:
Хомуты для одиночного крепления одно и многожильного кабеля. Используются для фиксации кабеля на низкое, среднее или высокое напряжение диаметром от 36 - 52 мм, а также трубопроводов и шлангов.

Технические характеристики:

· Из стекловолоконного усиленного полиамида (ПА).

· Устойчивы к воздействию масел, ультрафиолета, озона, солей, влаги, кислот и даже радиоактивным выбросам.

· Самозатухающий V-0 (UL94), безгалогенный, негорючий

· Диапазон температур от -40 ° С до +120 ° С.

· Механическая прочность на разрыв: 20000 Нм.

· Черного цвета.

Тестирование:
Кабельные хомуты протестированы UL, KEMA, Eaton и Centrilab.

Размер, мм.										Механическая прочность
Тип	D ø	L	B	l	d	H1	H2	h	a	
SE 36-52	36-52	105	60	75	12	39-55	15	23	8	20.000 Нм

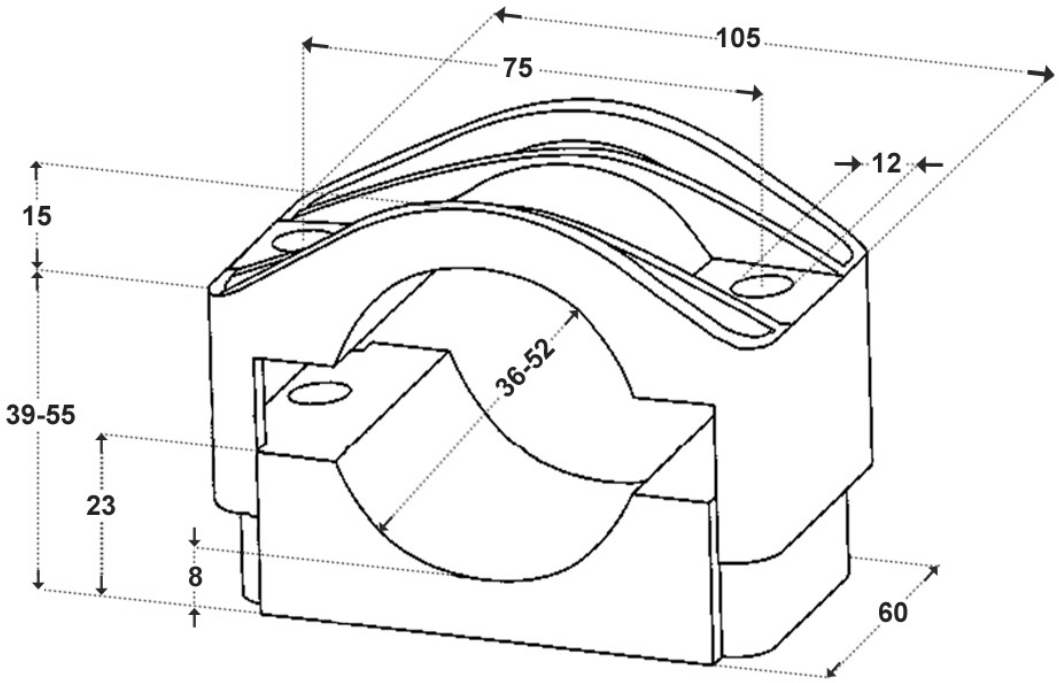

SE 50 - 75

Применение:
Хомуты для одиночного крепления одно и многожильного кабеля. Используются для фиксации кабеля на низкое, среднее или высокое напряжение диаметром от 50 - 75 мм, а также трубопроводов и шлангов.
Технические характеристики:

· Из стекловолоконного усиленного полиамида (ПА).

· Устойчивы к воздействию масел, УФ, озона, солей, влаги, кислот и даже радиоактивным выбросам.

· Самозатухающий V-0 (UL94), безгалогенный, негорючий

· Диапазон температур от -40 ° С до +120 ° С.

· Механическая прочность на разрыв: 20000 Нм.

· Черного цвета.

Тестирование:
Кабельные хомуты протестированы UL, KEMA, Eaton и Centrilab.

Размер, мм.										Механическая прочность
Тип	D ø	L	B	l	d	H1	H2	h	a	
SE 50-75	50-75	126	60	95	12	46-71	22	30	9	20.000 Нм

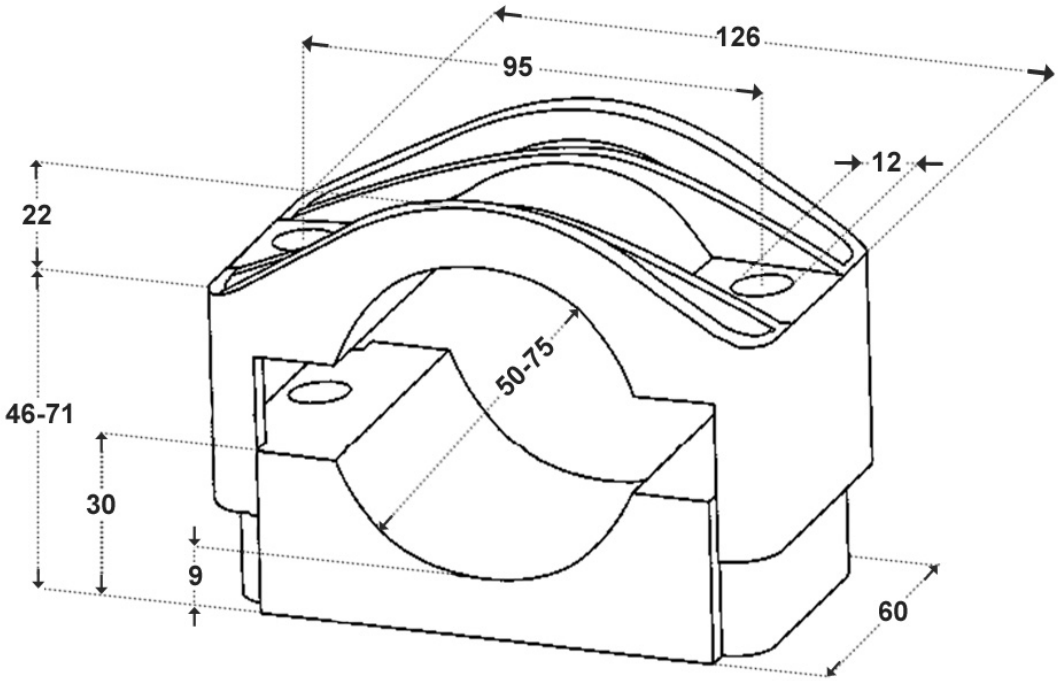

SE 75 - 100

(

Применение:
Хомуты для одиночного крепления одно и многожильного кабеля. Используются для фиксации кабеля на низкое, среднее или высокое напряжение диаметром от 75 - 100 мм, а также трубопроводов и шлангов

Технические характеристики:

· Из стекловолоконного усиленного полиамида (ПА).

· Устойчивы к воздействию масел, УФ, озона, солей, влаги, кислот и даже радиоактивным выбросам.

· Самозатухающий V-0 (UL94), безгалогенный, негорючий

· Диапазон температур от -40 ° С до +120 ° С.

· Механическая прочность на разрыв: 68800 Нм.

· Черного цвета.

Тестирование:
Кабельные хомуты протестированы UL, KEMA, Eaton и Centrila.

Размер, мм.										Механическая прочность
Тип	D ø	L	B	I	d	H1	H2	h	a	
SE 75-100	75-100	200	80	150	12	70-95	32	45	10	68.800 Нм

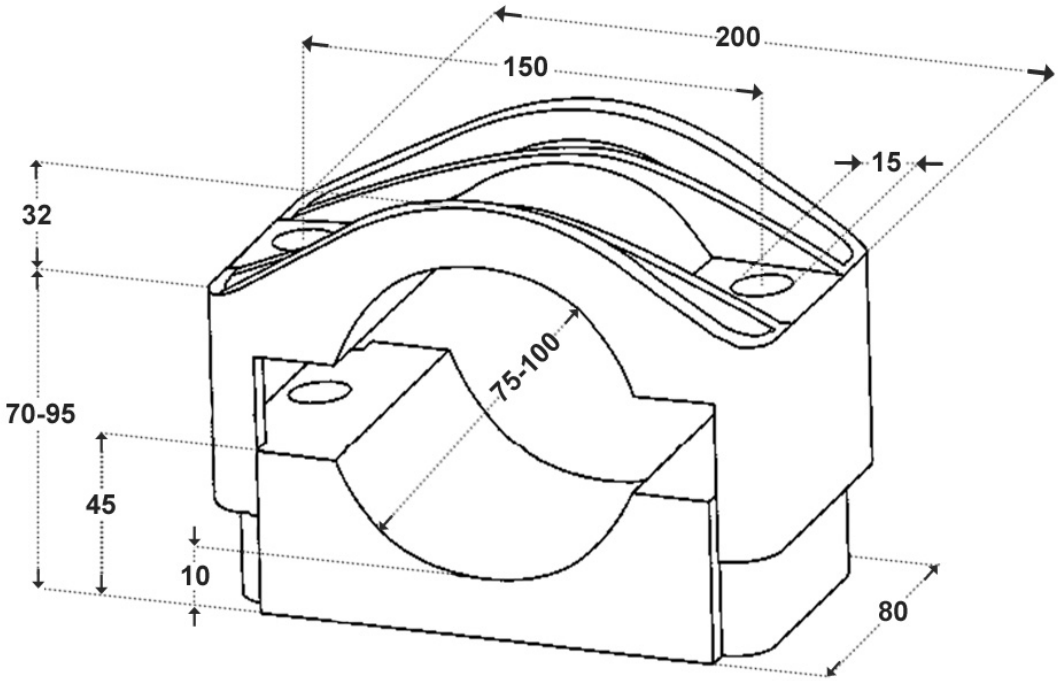

SE 100 - 135

Применение:
Хомуты для одиночного крепления одно и многожильного кабеля. Используются для фиксации кабеля на низкое, среднее или высокое напряжение диаметром от 100 - 135 мм, а также трубопроводов и шлангов.

Технические характеристики:

· Из стекловолоконного усиленного полиамида (ПА).

· Устойчивы к воздействию масел, УФ, озона, солей, влаги, кислот и даже радиоактивным выбросам.

· Самозатухающий V-0 (UL94), безгалогенный, негорючий

· Диапазон температур от -40 ° С до +120 ° С.

· Механическая прочность на разрыв: 67400 Нм.

· Черного цвета.

Тестирование:
Кабельные хомуты протестированы UL, KEMA, Eaton и Centrilab (отчеты доступны по запросу).

Размер, мм.										Механическая прочность
Тип	D ø	L	B	l	d	H1	H2	h	a	
SE 100-135	100-135	225	82	175	15	85-120	43	58	10	67.400 Нм

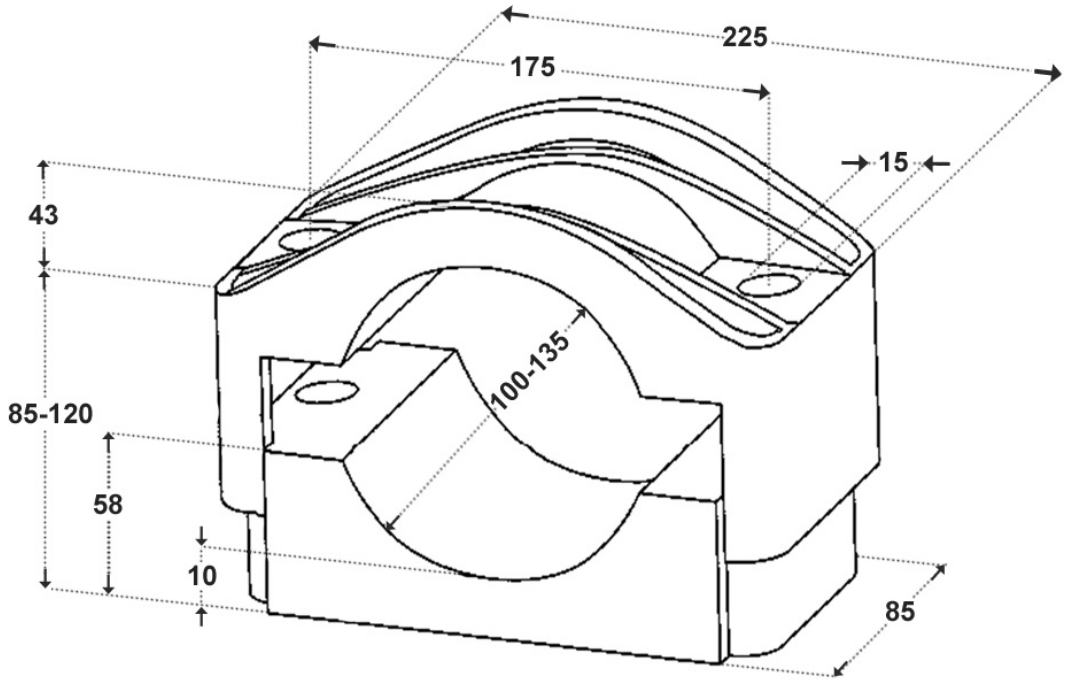

Triple 27 - 38

Применение:
Хомуты для крепления "треугольником" одно и многожильного кабеля. Используются для кабеля на низкое, среднее или высокое напряжение диаметром от 27 - 38 мм, а также трубопроводов и шлангов.

Технические характеристики:

· Из стекловолоконного усиленного полиамида (ПА).

· Устойчивы к воздействию масел, УФ, озона, солей, влаги, кислот и даже радиоактивным выбросам.

· Самозатухающий V-0 (UL94), безгалогенный, негорючий

· Диапазон температур от -40 ° С до +120 ° С.

· Механическая прочность на разрыв: 35900 Нм.

· Диаметр монтажных отверстий 15.5 мм, что позволяет при помощи резьбовой втулки увеличить длину резьбовой штанги в случае каскадного монтажа хомутов, исключая возможность повреждения кабеля, при установке в несколько слоев. Существующая конфигурация может быть расширена в любое время.

· В центре нижней части корпуса имеется отверстие для дополнительного крепления хомута с помощью штанги или болта.

· Черного цвета.

· Хомуты для крепления "треугольником" позволяют каскадный монтаж, т.е. попросту говоря "друг на друга".

Тестирование:
Кабельные хомуты протестированы UL, KEMA, Eaton и Centrilab.

Размер, мм.									
Тип	D ø	L	B	l	d	H1	H2	h	a
Triple 27-38	3x 27-38	180	75	125	15.5	63	12	35	16.5

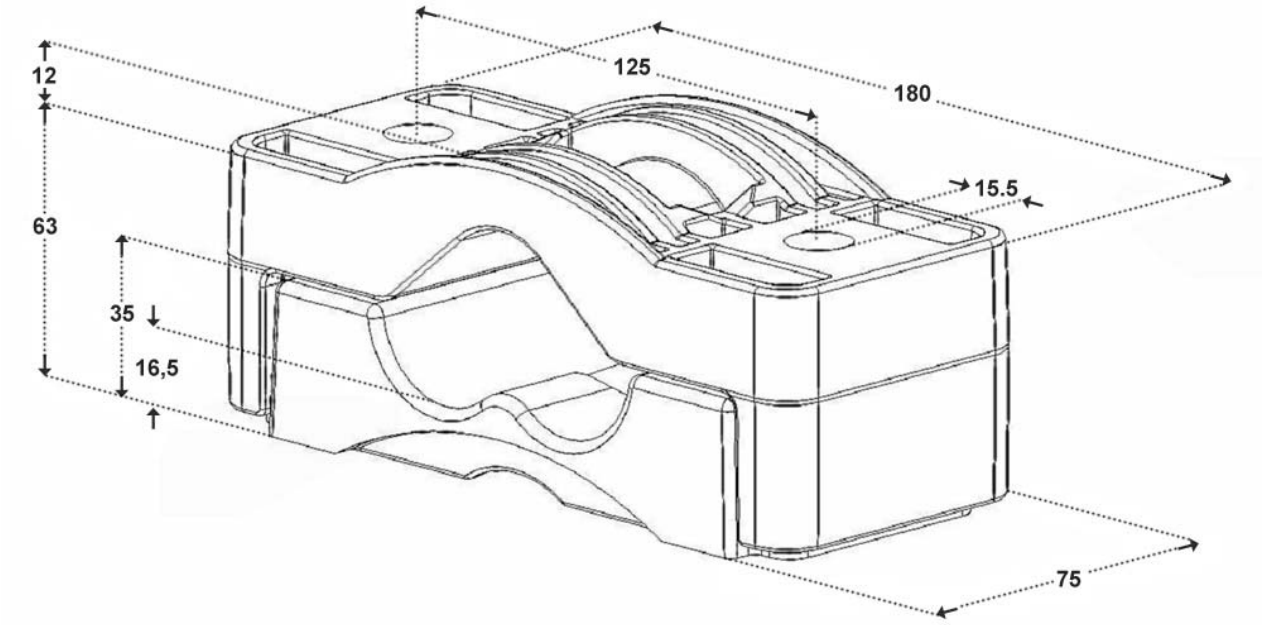

Triple 38 - 51

Применение:
Хомуты для крепления "треугольником" одно и многожильного кабеля. Используются для кабеля на низкое, среднее или высокое напряжение диаметром от 38 - 51 мм, а также трубопроводов и шлангов.

Технические характеристики:

· Из стекловолоконного усиленного полиамида (ПА).

· Устойчивы к воздействию масел, УФ, озона, солей, влаги, кислот и даже радиоактивным выбросам.

· Самозатухающий V-0 (UL94), безгалогенный, негорючий

· Диапазон температур от -40 ° С до +120 ° С.

· Механическая прочность на разрыв: 39800 Нм.

· Диаметр монтажных отверстий 15.5 мм, что позволяет при помощи резьбовой втулки увеличить длину резьбовой штанги в случае каскадного монтажа хомутов, исключая возможность повреждения кабеля, при установке в несколько слоев. Существующая конфигурация может быть расширена в любое.

· В центре нижней части корпуса имеется отверстие для дополнительного крепления хомута с помощью штанги или болта.

· Черного цвета.

· Хомуты для крепления "треугольником" позволяют каскадный монтаж, т.е. попросту говоря "друг на друга".

Тестирование:
Кабельные хомуты протестированы UL, KEMA, Eaton и Centrilab.

Размер, мм.									
Тип	D ø	L	B	l	d	H1	H2	h	a
Triple 38-51	3x 38-51	195	80	145	15.5	84	16	45	20

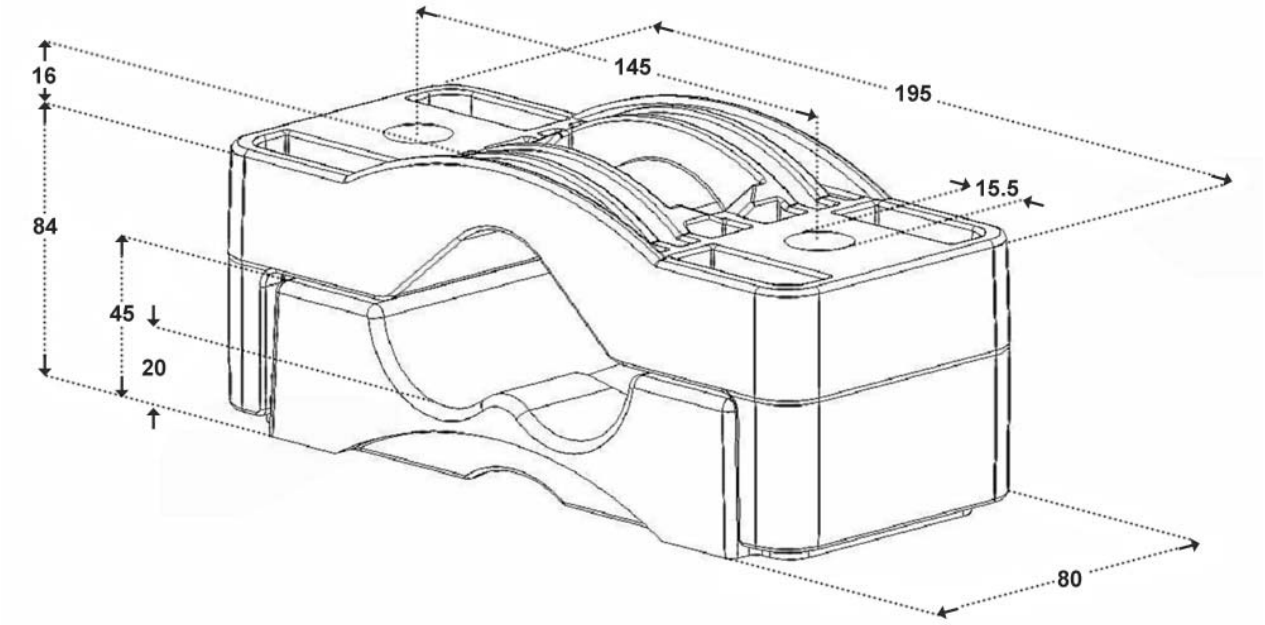

Triple 51 - 69

Применение:
Хомуты для крепления "треугольником" одно и многожильного кабеля. Используются для кабеля на низкое, среднее или высокое напряжение диаметром от 51 - 69 мм, а также трубопроводов и шлангов.

Технические характеристики:

· Из стекловолоконного усиленного полиамида (ПА).

· Устойчивы к воздействию масел, УФ, озона, солей, влаги, кислот и даже радиоактивным выбросам.

· Самозатухающий V-0 (UL94), безгалогенный, негорючий

· Диапазон температур от -40 ° С до +120 ° С.

· Механическая прочность на разрыв: 69900 Нм.

· Диаметр монтажных отверстий 15.5 мм, что позволяет при помощи резьбовой втулки увеличить длину резьбовой штанги в случае каскадного монтажа хомутов, исключая возможность повреждения кабеля, при установке в несколько слоев. Существующая конфигурация может быть расширена в любое время.

· В центре нижней части корпуса имеется отверстие для дополнительного крепления хомута с помощью штанги или болта.

· Черного цвета.

· Хомуты для крепления "треугольником" позволяют каскадный монтаж, т.е. попросту говоря "друг на друга".

Тестирование:
Кабельные хомуты протестированы UL, KEMA, Eaton и Centrilab.

Размер, мм.									
Тип	D ø	L	B	l	d	H1	H2	h	a
Triple 51-69	3x 51-69	220	85	170	15.5	109	21	58	26

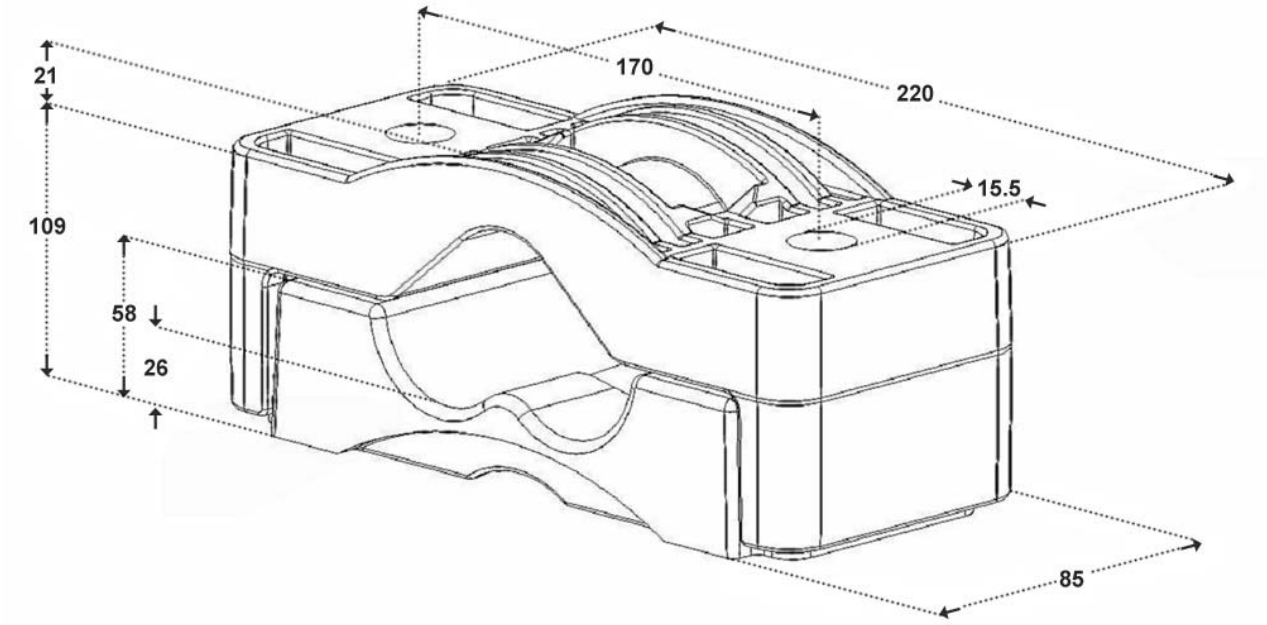

Triple 69 - 90

Применение:
Хомуты для крепления "треугольником" одно и многожильного кабеля. Используются для кабеля на низкое, среднее или высокое напряжение диаметром от 69 - 90 мм, а также трубопроводов и шлангов.

Технические характеристики:

· Из стекловолоконного усиленного полиамида (ПА).

· Устойчивы к воздействию масел, УФ, озона, солей, влаги, кислот и даже радиоактивным выбросам.

· Самозатухающий V-0 (UL94), безгалогенный, негорючий

· Диапазон температур от -40 ° С до +120 ° С.

· Механическая прочность на разрыв: 47800 Нм.

· Диаметр монтажных отверстий 15.5 мм, что позволяет при помощи резьбовой втулки увеличить длину резьбовой штанги в случае каскадного монтажа хомутов, исключая возможность повреждения кабеля, при установке в несколько слоев. Существующая конфигурация может быть расширена в любое время.

· В центре нижней части корпуса имеется отверстие для дополнительного крепления хомута с помощью штанги или болта.

· Черного цвета.

· Хомуты для крепления "треугольником" позволяют каскадный монтаж, т.е. попросту говоря "друг на друга".

Тестирование:
Кабельные хомуты протестированы UL, KEMA, Eaton и Centrilab.

Размер, мм.									
Тип	D ø	L	B	l	d	H1	H2	h	a
Triple 69-90	3x 69-90	266	90	215	15.5	-	-	72	-

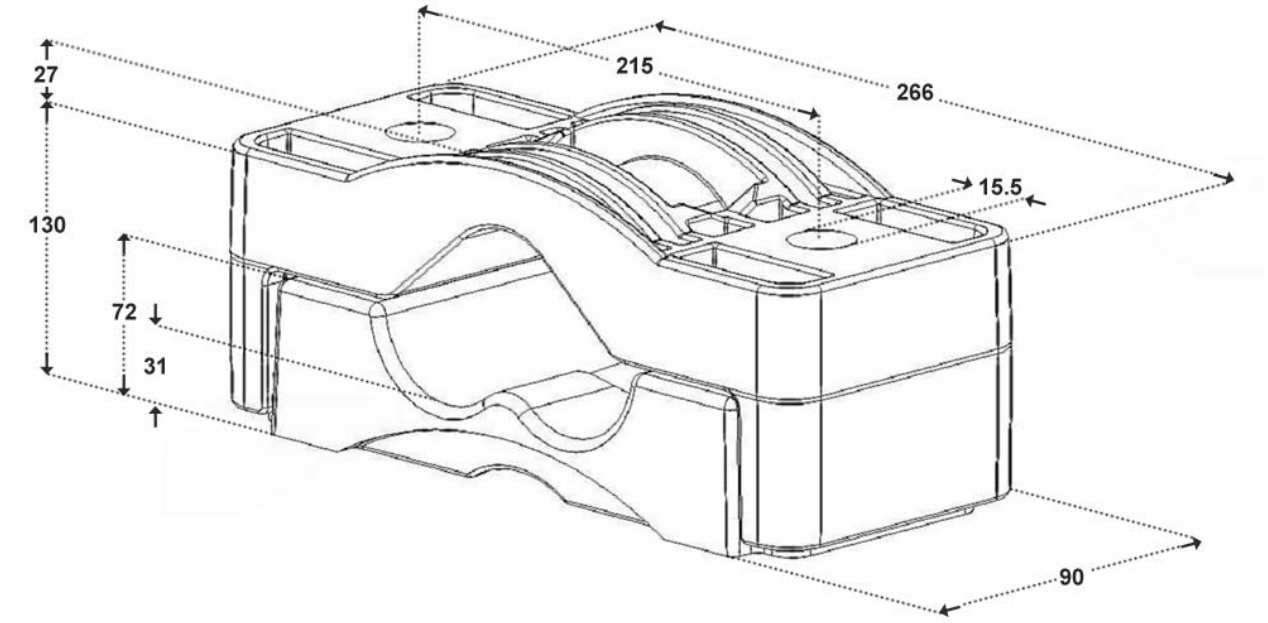

Triple 90-118

(нажмите на изображение для увеличения)

Применение:

Хомуты для крепления "треугольником" одно и многожильного кабеля. Используются для кабеля на низкое, среднее или высокое напряжение диаметром от 69 - 90 мм, а также трубопроводов и шлангов.

Технические характеристики:

· Из стекловолоконного усиленного полиамида (ПА).

· Устойчивы к воздействию масел, УФ, озона, солей, влаги, кислот и даже радиоактивным выбросам.

· Самозатухающий V-0 (UL94), безгалогенный, негорючий

· Диапазон температур от -40 ° С до +120 ° С.

· Механическая прочность на разрыв: 55400 Нм.

· Диаметр монтажных отверстий 15.5 мм, что позволяет при помощи резьбовой втулки увеличить длину резьбовой штанги в случае каскадного монтажа хомутов, исключая возможность повреждения кабеля, при установке в несколько слоев. Существующая конфигурация может быть расширена в любое время..

· В центре нижней части корпуса имеется отверстие для дополнительного крепления хомута с помощью штанги или болта.

· Черного цвета.

· Хомуты для крепления "треугольником" позволяют каскадный монтаж, т.е. попросту говоря "друг на друга".

Тестирование:

Кабельные хомуты протестированы UL, KEMA, Eaton и Centrilab.

Размер, мм.									
Тип	D ø	L	B	l	d	H1	H2	h	a
Triple 90-118	3x 90-118	321	100	270	15.5	-	-	89	-

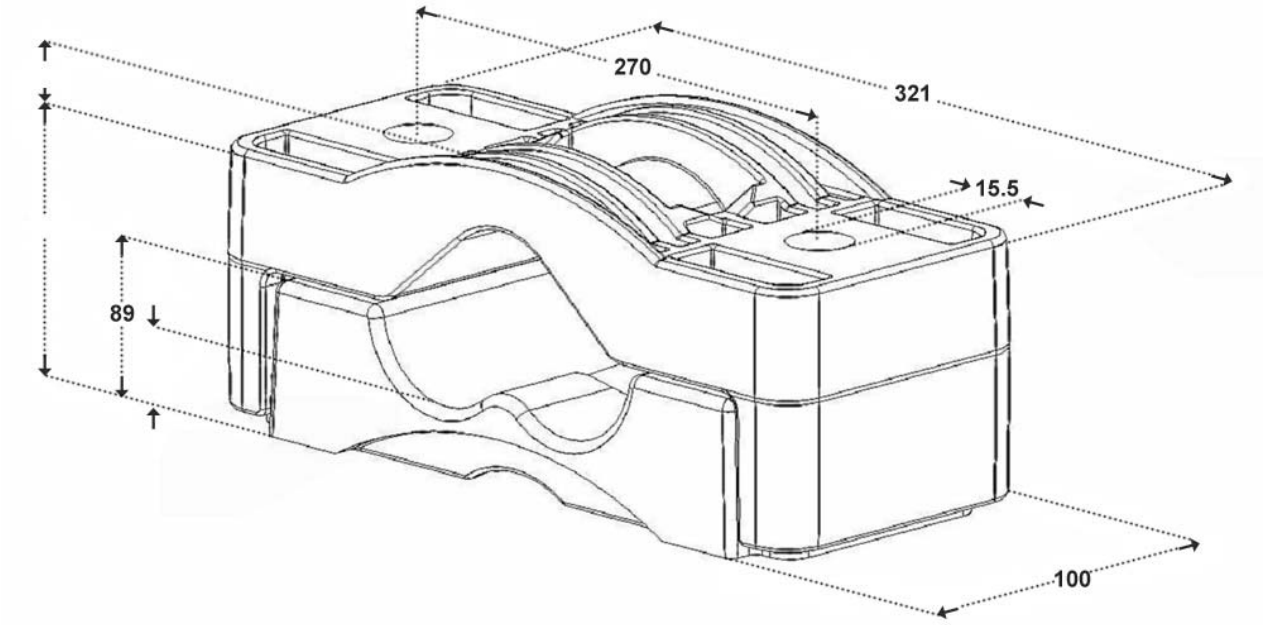

Unifix IM

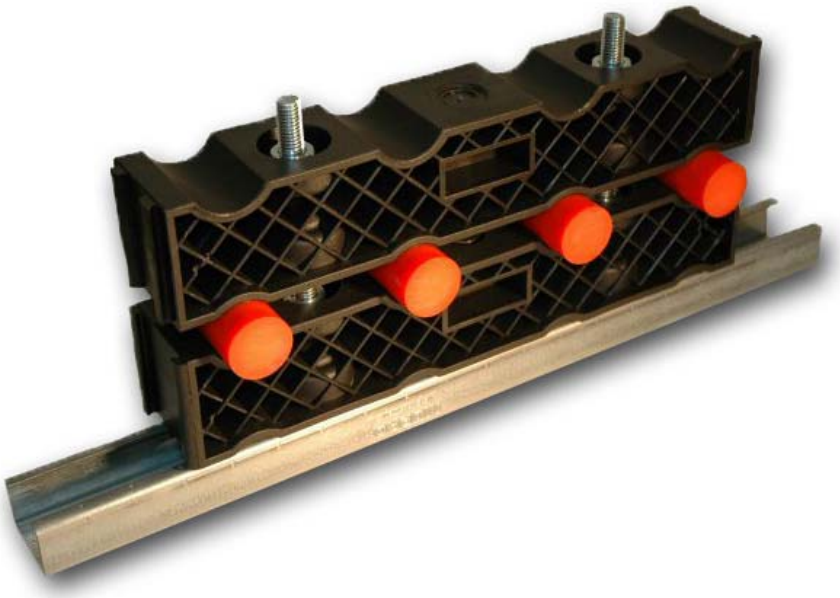

Применение:
Планка IM Unifix для крепления 4-х кабелей. Используются для кабеля на низкое, среднее или высокое напряжение диаметром от 12 - 32 мм, а также трубопроводов и шлангов.
Технические характеристики:

· Из стекловолоконного усиленного полиамида (ПА).

· Устойчивы к воздействию масел, УФ, озона, солей, влаги, кислот и даже радиоактивным выбросам.

· Самозатухающий V-0 (UL94), безгалогенный, негорючий

· Диаметр монтажных отверстий 13 мм, что позволяет при помощи резьбовой втулки увеличить длину резьбовой штанги в случае каскадного монтажа хомутов, исключая возможность повреждения кабеля, при установке в несколько слоев. Существующая конфигурация может быть расширена в любое время.

· Диапазон температур от -40 ° С до +120 ° С.

· Механическая прочность на разрыв: 29500 Нм.

· Планки позволяют каскадный монтаж, т.е. попросту говоря "друг на друга".

· На боковых гранях имеются пазы типа "ласточкин хвост" для соединения планок между собой в ряд.

· Черного цвета.

Тестирование:
Кабельные хомуты протестированы UL, KEMA, Eaton и Centrilab.

1 layer of cable	(2 pieces) for installation of 4 cables of 12 - 32 mm diameter
2 layers of cable	(3 pieces) for installation of 8 cables of 12 - 32 mm diameter
3 layers of cable	(4 pieces) for installation of 12 cables of 12 - 32 mm diameter
4 layers of cable	(5 pieces) for installation of 16 cables of 12 - 32 mm diameter
5 layers of cable	(6 pieces) for installation of 20 cables of 12 - 32 mm diameter

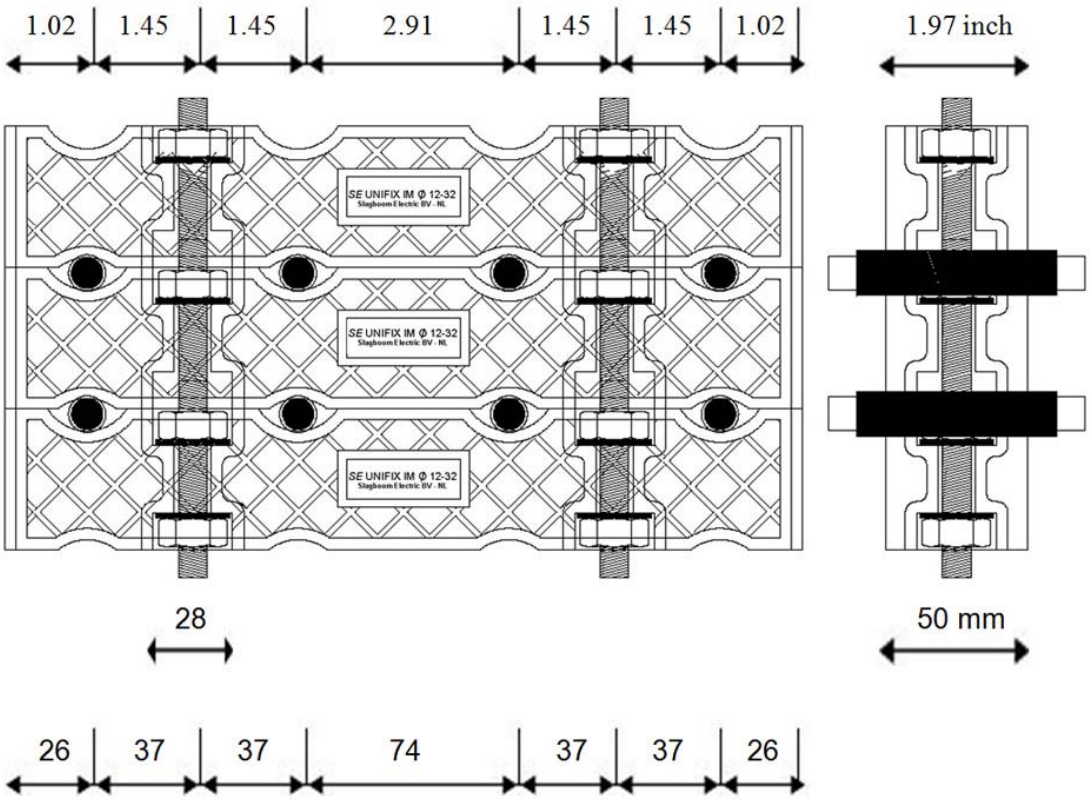
1.02
1.45
1.45
2.91
1.45
1.45
1.02
1.97 inch
SE UNIFIX IM Φ 12-32
Slaghoom Electric BV - NL
SE UNIFIX IM Φ 12-32
Slaghoom Electric BV - NL
SE UNIFIX IM Φ 12-32
Slaghoom Electric BV - NL
28
50 mm
26
37
37
74
37
37
26

Кабельные блоки

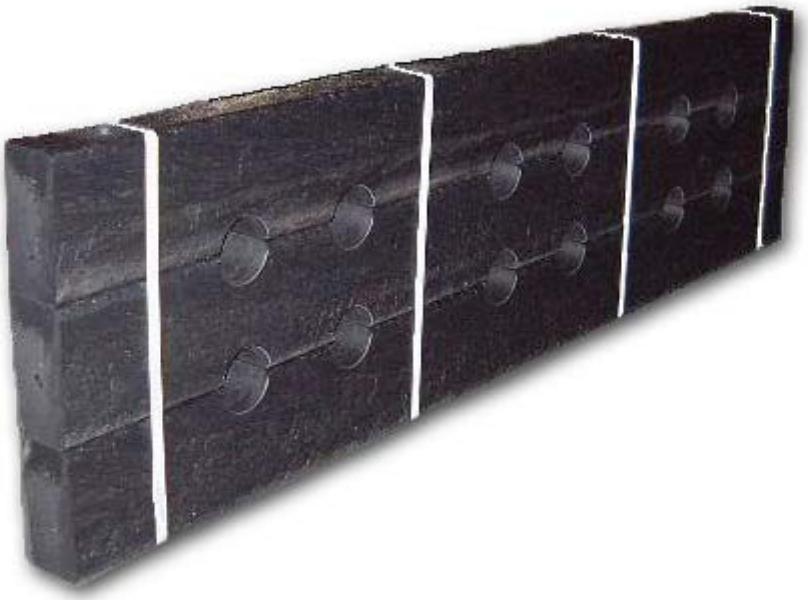

Приложение:
Для монтажа одно- или многожильного кабеля. Как под низким, средним или высоким напряжением, а также труб и шлангов, если стандартный набор голландских зажимов не подходит.

Кабельные блоки производятся в соответствии с вашими требованиями.

Особенности:
Изготовлены из черного полиэтилена (PE). Устойчивы к маслам, УФ, озону, соли, влаге, морозом и кислотам.
Пожаробезопасны. Наращиваемы.

Polefix

Применение:
Используя ленту из нержавеющей стали и два держателя Polefix можно прикрепить все виды хомутов и планок Dutchclamp к конструкциям из стали и бетона, в которых не допускается делать крепежные отверстия.
Технические характеристики:

· Из стекловолоконного усиленного полиамида (ПА).

· Устойчивы к воздействию масел, УФ, озона, солей, влаги, кислот и даже радиоактивным выбросам.

· Самозатухающий V-0 (UL94), безгалогенный, негорючий

· Диапазон температур от -40 ° С до +120 ° С.

· Черного цвета.

Размер, мм.							
Тип	Монтажное отверстие	L	W	H	Толщина	длина канавки	ширина канавки
Polefix	15	80	47	33	6	40	2,5

Монтаж

Кабельные зажимы и блоки обычно монтируется при помощи болта, гайки и шайбы.
Клеммы могут быть смонтированы на монтажный рельс, а также с помощью дополнительного крепежа Polefix.
Монтаж производится крепежными элементами, изготовленными из оцинкованной или нержавеющей стали.
Для вертикального монтажа кабелей мы рекомендуем использовать уплотнитель из эластичного неопрена.
Это упругий уплотнитель сглаживает разницу в диаметрах кабеля, что компенсирует тепловое расширение, происходящее от разницы температур.

				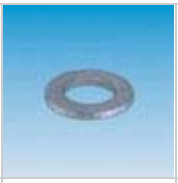	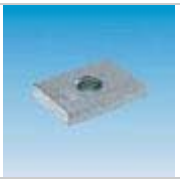
Гайка	Резьбовой стержень	Заклепка	Монтажный рельс	Шайба	Скользящая гайка

Polefix	SE	Unifix IM

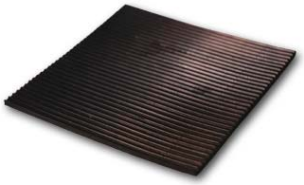
Уплотнитель из неопрена

Прайс лист Dutchclamp 2017

Артикул Dutchclamp	Цена с НДС, EUR
SE 15-26	4,16
SE 26-38	4,31
SE 36-52	5,05
SE 50-75	5,77
SE 75-100	12,20
SE 100-135	17,77
SE 135-170	45,20
Triple 27-38	15,09
Triple 38-51	17,64
Triple 51-69	21,65
Triple 69-90	35,69
Triple 90-118	50,53
Triple 118-150	85,44
SEG 26-50	7,36
SEG 50-80	11,05
Unifix IM 3x12-32 (пара)	13,64
Unifix IM 12-32 (пара)	15,31
Unifix IM 32-48 (пара)	21,70
Towerclamp 27-38 (пара)	21,04
Elastic Inlay (100 x 100 mm)	3,10
Polefix	2,23

Мы стремимся к долгосрочному сотрудничеству и поэтому в зависимости от объемов предлагаем гибкую ценовую политику для наших заказчиков.

Более подробную информацию Вы можете запросить:

по телефону: +7 (812) 429-71-30; +7 (911) 922-23-74

электронной почте: office@k-trin.ru